KOMFORT

1,1

U_d VALUE
(W/m² * K)

160 kg
MAKSYMALNE OBCIĄŻENIE

STOPKI

x1
USZCZELNIENIE

PORĘCZ

36 mm
GRUBOŚĆ KLAPY

3
LATA GWARANCJI

PEFC
PEFC/32-32-464
Dzięki zaopatrzeniu w surowce z certyfikatem PEFC wspieramy lasy zarządzane w sposób zrównoważony na całym świecie
www.pefc.pl

EN 14975
COMPLIANCE WITH THE STANDARD

OMAN®

KOMFORT

Schody strychowe **KOMFORT** charakteryzują się pojedynczym uszczelnieniem oraz klapą o grubości 36mm. Model **KOMFORT** idealnie sprawdza się w warunkach, gdzie poddasze jest słabo ocieplone i wymaga dodatkowej izolacji termicznej. Schody posiadają antypoślizgowe stopki, które doskonale przylegają do podłoża, zapobiegają rysowaniu się powierzchni podłogi oraz stanowią estetyczne wykończenie drabinki po jej docięciu. Dla zwiększenia bezpieczeństwa oraz wygody użytkowania, schody **KOMFORT** zostały wyposażone w stabilną oraz wytrzymałą poręcz. W dbałości o wygodę użytkownika, poręcz została zaprojektowana w taki sposób, aby można było zamontować ją po lewej lub prawej stronie, w zależności od preferencji klienta. Doskonała jakość materiałów użytych do produkcji schodów oraz dbałość o każdy szczegół wykończenia powodują, ze schody zadowolą nawet najbardziej wymagających klientów, a ich maksymalne obciążenie podczas użytkowania to aż 160 kg.

Dane techniczne

GRUBOŚĆ OCIEPLANEJ KLAPY	**36 mm**
GRUBOŚĆ IZOLACJI TERMICZNEJ	**30 mm**
KOLOR KLAPY, OBUSTRONNY	**biały**
DREWNIANA DRABINKA	**3 sekcyjna**
WYSOKOŚĆ DREWNIANEJ SKRZYNI	**135 mm**
SZEROKOŚĆ DRABINKI	**400 mm**
SZEROKOŚĆ STOPNIA	**358 mm**
GŁĘBOKOŚĆ STOPNIA	**80 mm**
MAKSYMALNY ZABIEG	**148 cm**
PROMIEŃ OTWARCIA	**166 cm**
MAKSYMALNA WYSOKOŚĆ KONDYGNACJI	**280 cm**

Rysunek techniczny

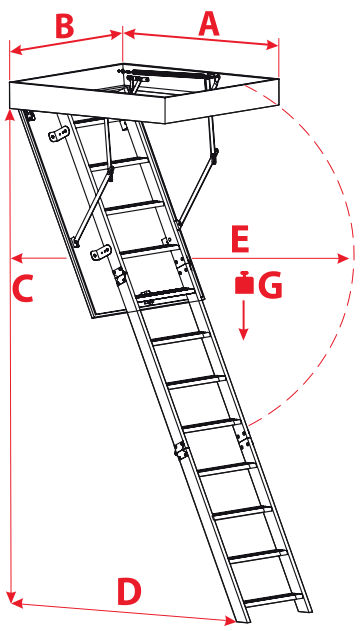

A > 110	
C	280 cm
D	148 cm
E	166 cm
G	160 kg

A = 110	
C	280 cm
D	134 cm
E	160 cm
G	160 kg

Wymiary skrzynki [cm] A x B

Wymiary zewnętrzne skrzynki, otwór montażowy większy o 2 cm.

110 x 55	**120 x 55**	**130 x 55**	**140 x 55**
110 x 60	**120 x 60**	**130 x 60**	**140 x 60**
110 x 70	**120 x 70**	**130 x 70**	**140 x 70**

Wymiary niestandardowe

Min - Max Długość	**110 - 140 cm**
Min - Max Szerokość	**54 - 80 cm**

*Wymiary nietypowe dostępne w pełnych rozmiarach.
Rozmiar schodów nietypowych nie może przekroczyć 1 m^2

Akcesoria dodatkowe

LISTWA MASKUJĄCA

ZESTAW MONTAŻOWY

BARIERKA WEJŚCIOWA